WINTER ZerkleinererCHIPPER 630

WINTER HOLZTECHNIK

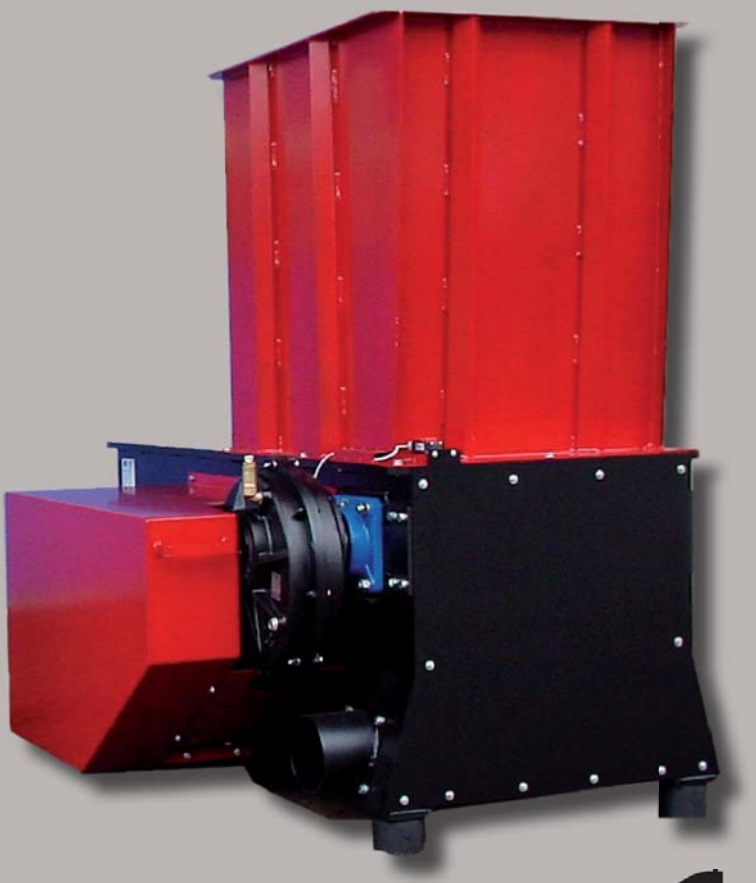

WINTER HOLZTECHNIK

Made in Germany

CE

Kompetenz und Erfahrung!
Wir sind Ihr Partner der Entsorgungstechnik.

Unsere Vorteile:

- Ausgereifte, robuste Technik
- Wirtschaftliche Entsorgung unterschiedlicher Materialien
- Hohe Zuverlässigkeit und hoher Gebrauchsnutzen
- Einsatz in Handwerks- und Industriebetrieben
- Höchstmöglichstes Zerspanungsergebnis durch serienmäßigen Andruckbalken am Hydraulikschieber
- Leistungsstark durch Taktsteuerung des Hydraulikschiebers
- Speicherprogrammierbare Steuerung (SPS)
- Touchscreen zur schnellen Fehlerbehebung (optional)

Anforderungsmerkmale

Zerkleinern von Hartholz, Weichholz, Spanplatten, MDF, Kartonagen, Kunststoffen und weiteren Materialien.

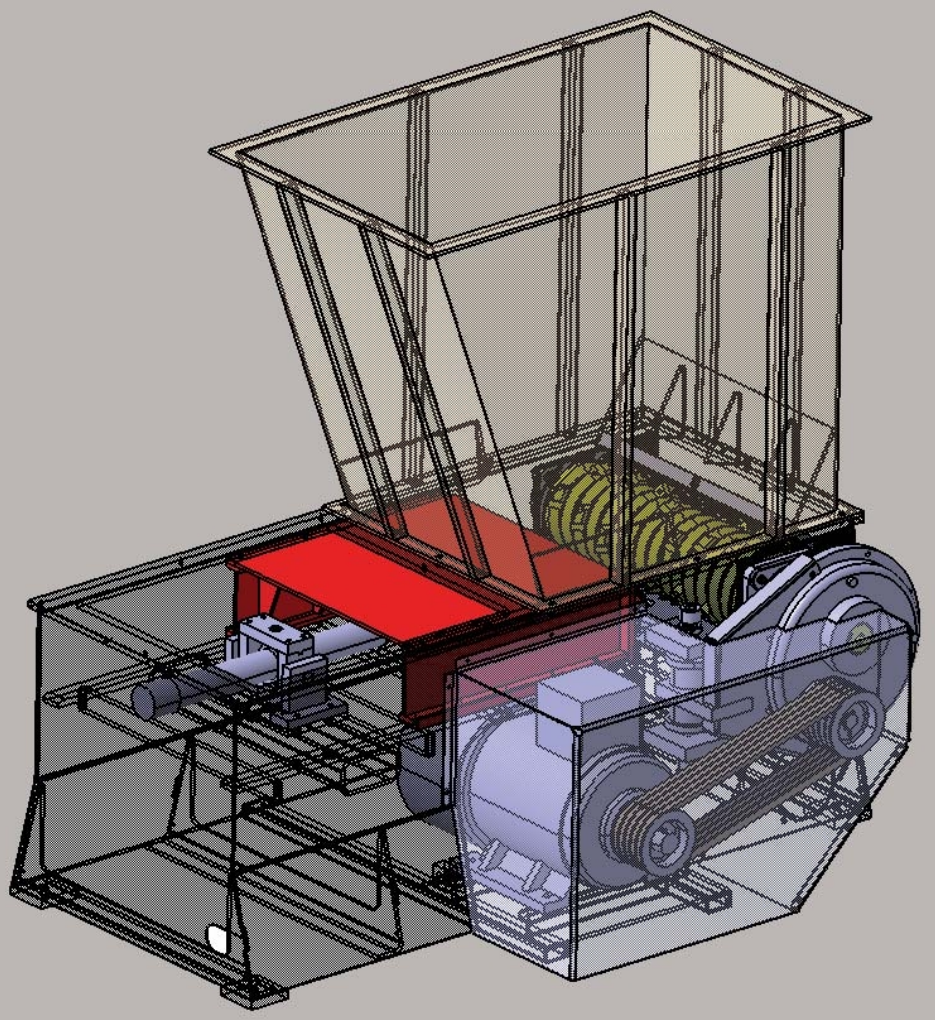

Funktionsprinzip

Die Zuführung des Materials erfolgt von oben über den Einfülltrichter der Zerkleinerungsanlage. Über den hydraulisch gesteuerten Schieber wird das Zerkleinerungsmaterial schrittweise gegen den mit Wendemesser bestückten Rotor gedrückt.

Rotor

Der Rotor ist aus verschleissarmen Vollmaterial, in dem die Konturen eingedreht sind. Darin werden die Messerträger eingeschweisst. In jeder Kontur sind zwei Messerträger mit Schneidwerkzeug, dadurch wird eine größere und gleichmäßigere Zerspanung über die gesamte Rotorbreite erzielt. Dies schont Maschine und Lagerung.

Schneidwerkzeuge

Die Messer sind in verschiedenen Ausführungen lieferbar. Je nach Hackgut gibt es volle Karo-Messer und Konkav-Messer. Sie sind je nach Ausführung 4- bzw. 8-fach verwendbar.

Lochsieb

Das Lochsieb bestimmt die Hackschnitzelgröße. Diese ist im wesentlichen von der Weiterverarbeitung abhängig, z.B. Brikettieren, Hackschnitzel-Heizung usw.

Turbokupplung

Bei größeren Elektroantrieben wird zusätzlich eine Turbokupplung eingebaut. Durch diese wird ein sanftes Anlaufen erzielt und auftretende Kraftspitzen werden ausgeglichen.

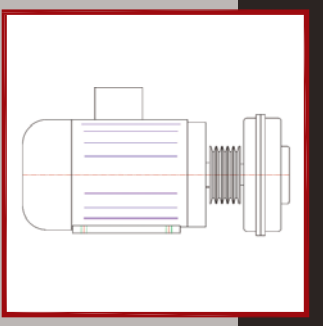

Schaltschrank

Der Schaltschrank ist ausgestattet mit einer SPS (speicherprogrammierbaren Steuerung), der direkt an die Maschine angebaut oder extern an einer Wand befestigt werden kann. Alle Bedienelemente sind frei zugänglich und übersichtlich. Auf Wunsch mit einem Touchscreen erhältlich.

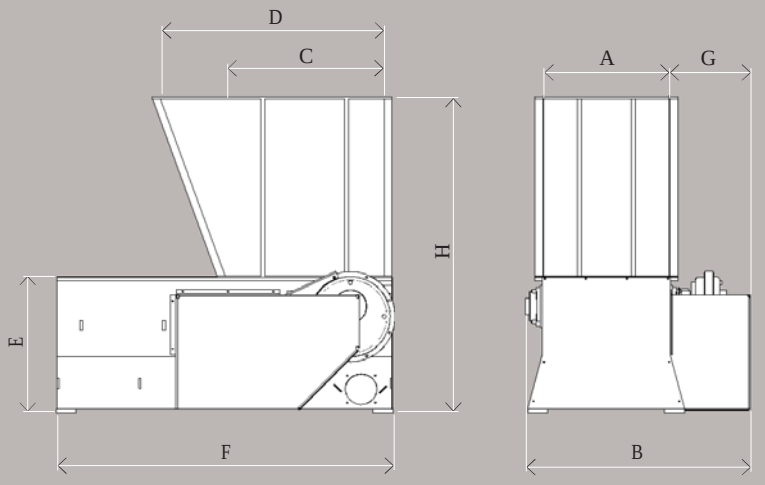

Maße der WINTER Zerkleinerer CHIPPER 630

Typ	A mm	B mm	C mm	D mm	E mm	F mm	G mm	H mm
PZ 63-1	630	1167	800	1165	750	1737	451	1650
PZ 83-2	830	1420	1145	1450	935	2285	490	1730
PZ 103-2	1030	1970	1235	1540	935	2455	783	1730
PZ 123-2	1230	2168	1235	1540	935	2455	783	1730
PZ 153-2	1530	2520	1540	1840	935	2765	810	1730

Technische Änderungen vorbehalten

Technische Daten der WINTER Zerkleinerer CHIPPER 630

Typ	Trichter-öffnung in mm	Trich-ter-vol. in m³	Zerspan-leistung	Rotor-durch-messer in mm	Rotor-dreh-zahl	Anzahl Schneid-messer	Motor-leistung in kW	Sieb-lo-chung in mm	Absaug-stutzen Ø in mm	Luft-ge-schw. m/sec	Gewicht in kg
PZ 63-1	630 x 800	0,6	Je nach Material und Sieb-größe	260	70-90	30	15,0-18,5	8-40	160	28	1300
PZ 83-2	830 x 1000	1,0		360	70-90	40	18,5-37,0	8-50	200	28	1500-1700
PZ 103-2	1030 x 1235	1,5		360	70-90	50	22,0-45,0	8-50	200	28	2000-3000
PZ 123-2	1230 x 1235	2,0		360	70-90	60	22,0-45,0	8-50	200	28	2500-3500
PZ 153-2	1530 x 1535	3,0		360	70-90	76	30,0-55,0	8-60	250	35	2800-4000

Optionen

■ Permanentmagnet

Fremdkörper, wie Nägel, Schrauben, Metallklammern und Spax können nach dem Zerkleinerungsvorgang über einen Permanentmagneten entfernt werden. Dieser wird einfach in die Spänerinne gelegt.

■ Schaltschrank mit Touchscreen

Der elektrische Schaltschrank kann optional mit einem Touchscreen ausgestattet werden. Dieser zeigt mögliche Steuerungsfehler an (spart Montagekosten).

■ Trichterform

Auf Wunsch kann die Trichterform den Bedürfnissen des Kunden angepasst werden.

■ Sondermaschinen

Die Baureihe PZ kann auch in der Recyclingbranche eingesetzt werden. Für die Kunststoffzerkleinerung werden die Maschinen in verstärkter Ausführung ausgeliefert

WINTER HOLZTECHNIK
Tel.: +49 (0) 341 / 461 90 21
Fax: +49 (0) 341 / 461 83 58
info@winter-holztechnik.de
Skype: winterholztechnik
WINTER HOLZTECHNIK GmbH Druckereistr. 8
D-04159 Leipzig